Schutzvermerk nach DIN34 beachten

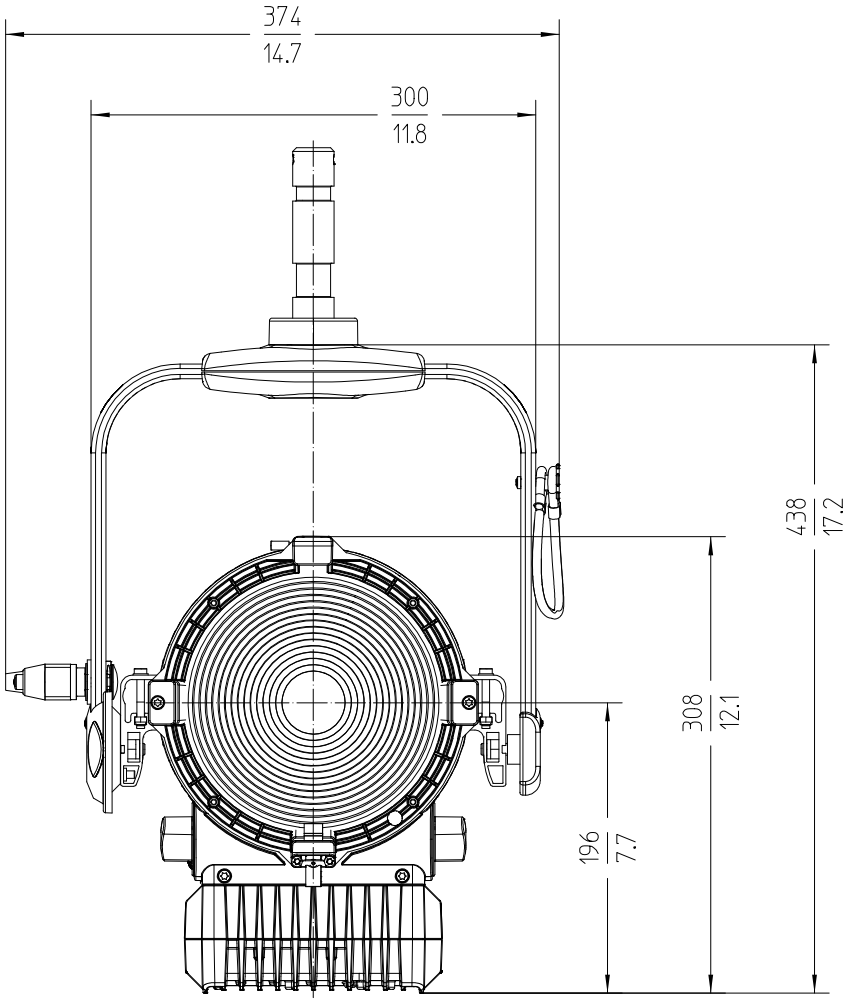

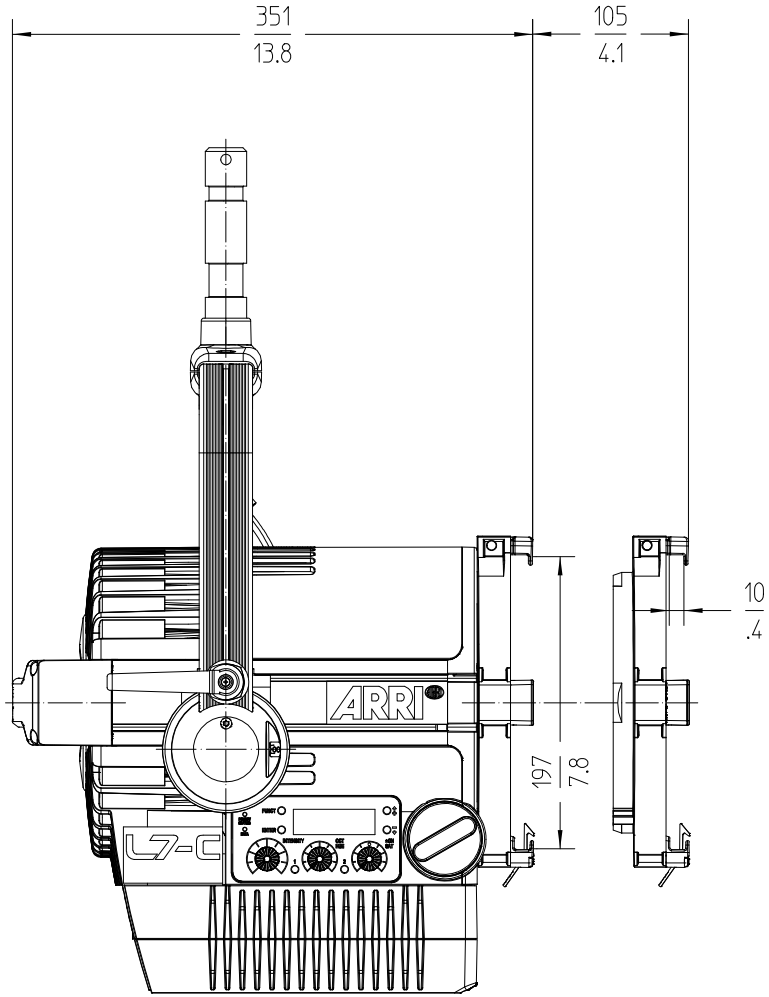

Scheinwerfertyp type of lamphead	L7-MAN	Packmass packed size	540x500x380 mm 21,3x19,7x15 "
Leuchtmittel lamp	ARRI LED-Engine	Packvolumen packed volume	102,6 l 3,63 ft3
Lampensockel lamp base	-	Linsen lenses	∅ 175 mm ∅ 7"
Zubehoer accessories	∅ 197 mm ∅ 7,75 "	Dateiname file name	L7-MAN_MB_03
Fluegeltor barndoor	∅ 197 mm ∅ 7,75 "	Version / Stand version / as at...	3.0 / 22.06.2017

Bezeichnung description		Gewicht weight		Packgewicht packed weight	
Type	Ident Nr.	kg	lbs.	kg	lbs.
L7-C	L1.0014430	8,7	18,19	13,9	30,65
L7-DT	L1.0014434	8,7	18,19	13,9	30,65
L7-TT	L1.0014425	8,7	18,19	13,9	30,65

ARRI

Arnold & Richter Cine Technik
Pulvermuehle
D-83071 Stephanskirchen